31024862.743663.056

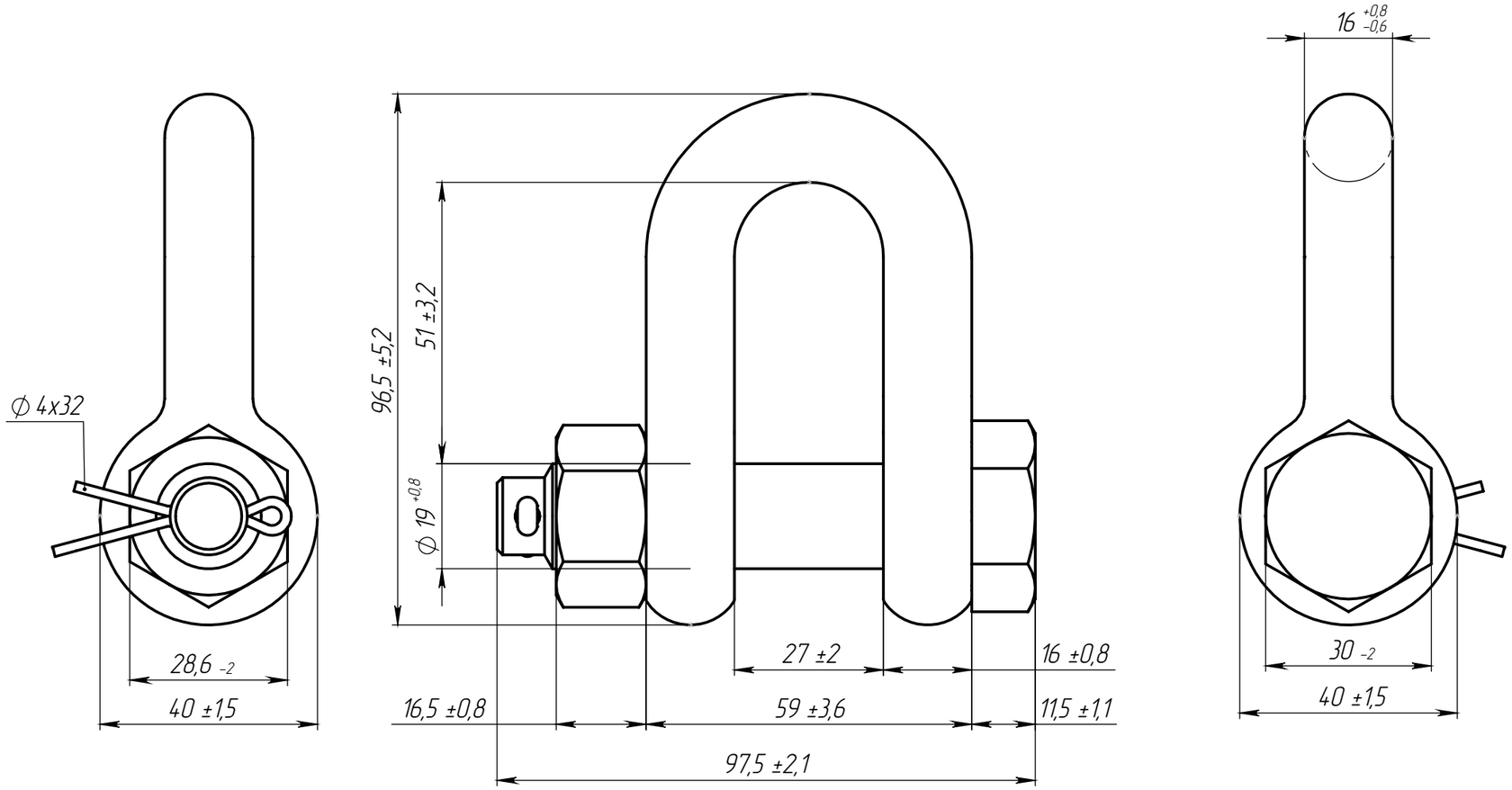

					31024862.743663.056		
Изм.	Лист	№ докум.	Подп.	Дата	Скоба прямая с болтом и гайкой	Лит.	Масса: 0,67 / Масштаб: 1:1
Разраб.						Лист 1	Листов 1
Пров.							
Т.контр.							
Н.контр.					Высокопрочная сталь	ООО "Р-СИСТЕМС"	
Утв.							

Перв. примен.

Справ. №

Подп. и дата

Инв. № дубл.

Взам. инв. №

Подп. и дата

Инв. № подл.

Копировал

Формат А3