31024862.743663.042

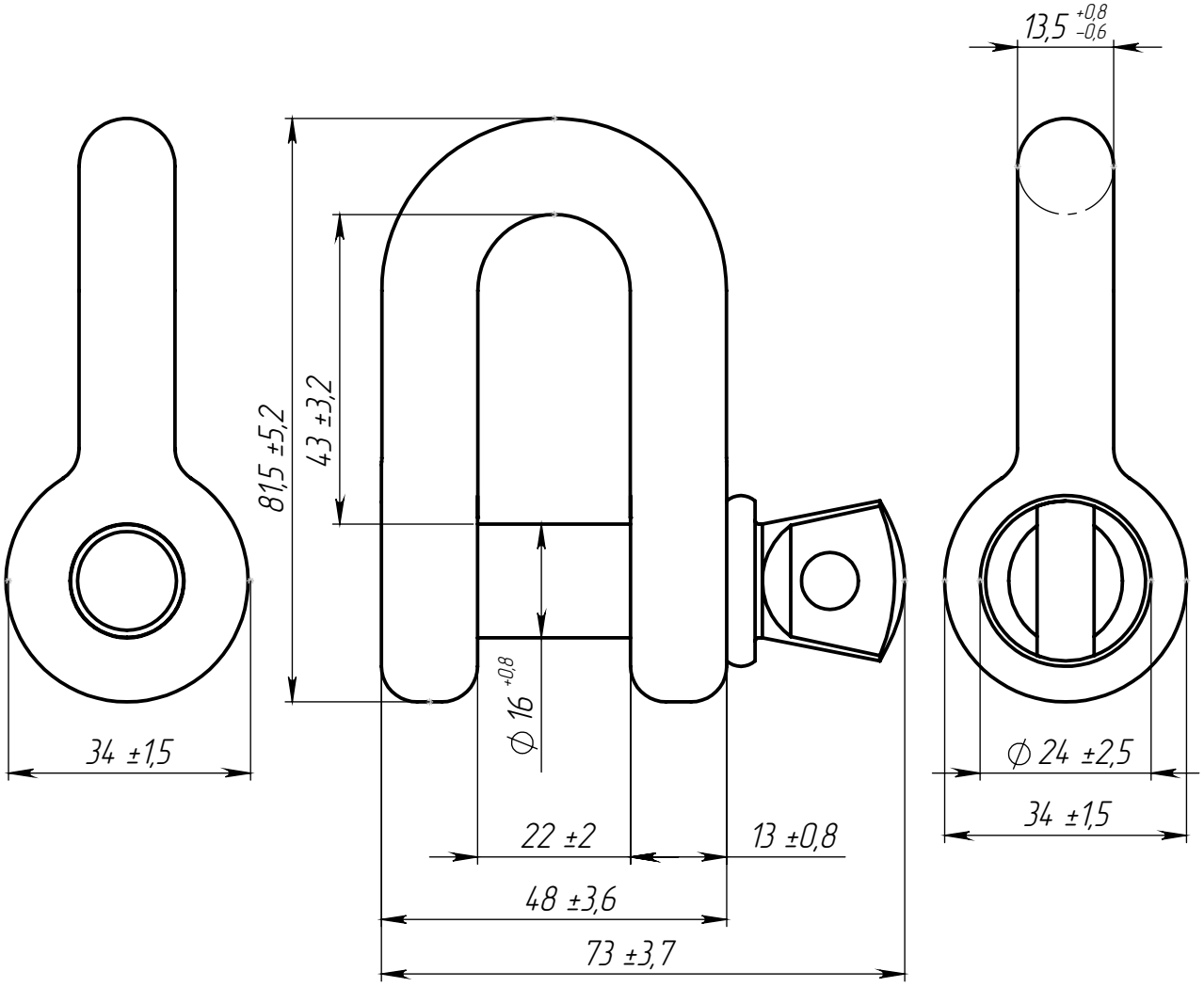

1. WLL: 2т

					31024862.743663.042		
Изм.	Лист	№ докум.	Подп.	Дата	Скоба прямая со штифтом	Лит.	Масса: 0,32 / Масштаб: 1:1
Разраб.						Лист 1	Листов 1
Пров.							
Т.контр.							
Н.контр.					Высокопрочная сталь	ООО "Р-СИСТЕМС"	
Утв.							

Перв. примен. | Справ. № | Подп. и дата | Инв. № дубл. | Взам. инв. № | Подп. и дата | Инв. № подл.

Копировал | Формат А4