31024862.743663.020

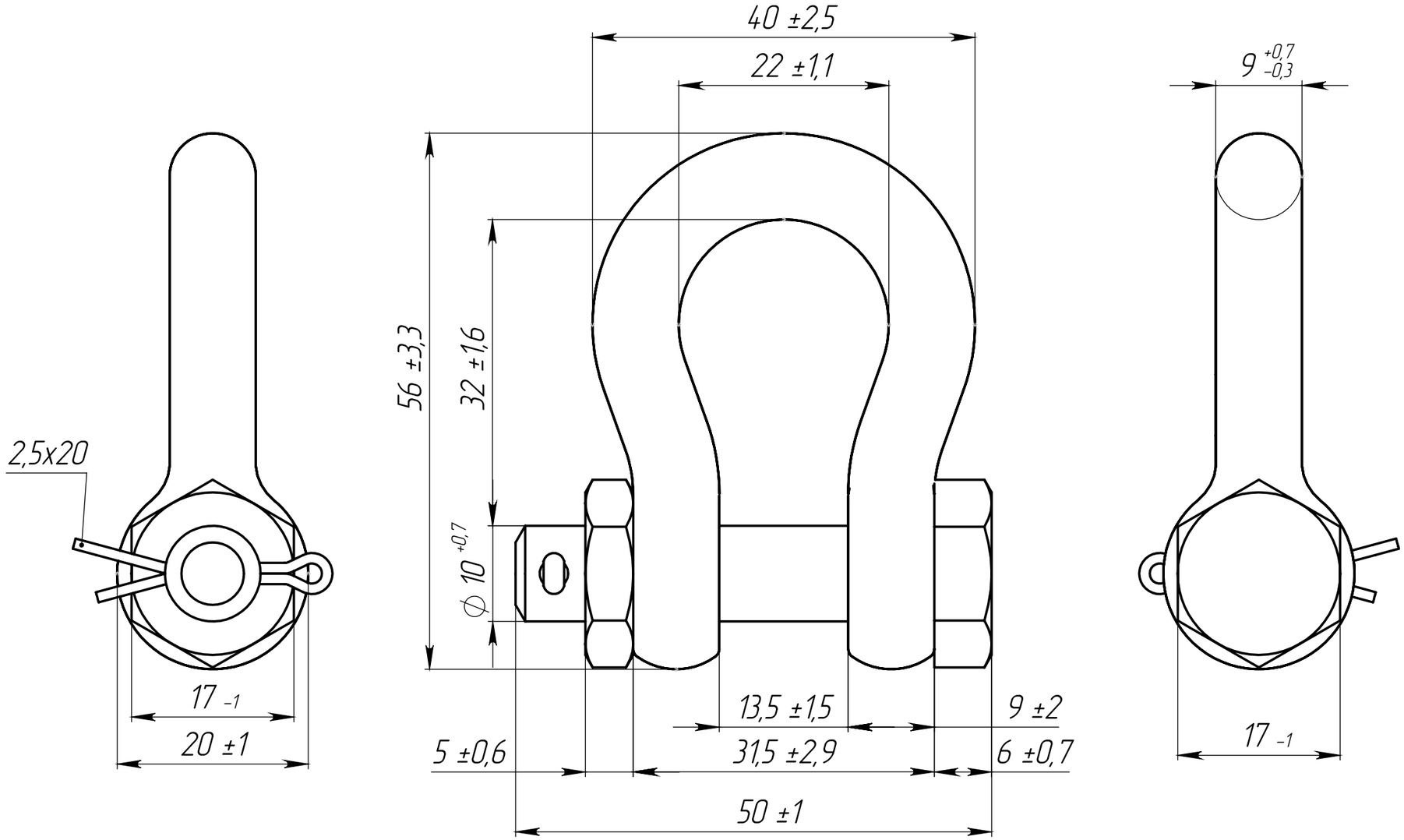

1. WLL: 0,75т

					31024862.743663.020			
Изм.	Лист	№ докум.	Подп.	Дата	Скоба омегообразная с болтом и гайкой	Лит.	Масса	Масштаб
Разраб.							0,11	2:1
Пров.						Лист 1	Листов 1	
Т.контр.								
Н.контр.					Высокопрочная сталь	ООО "Р-СИСТЕМС"		
Утв.								

Перв. примен. | Справ. № | Подп. и дата | Инв. № дубл. | Взам. инв. № | Подп. и дата | Инв. № подл.

Копировал | Формат А3